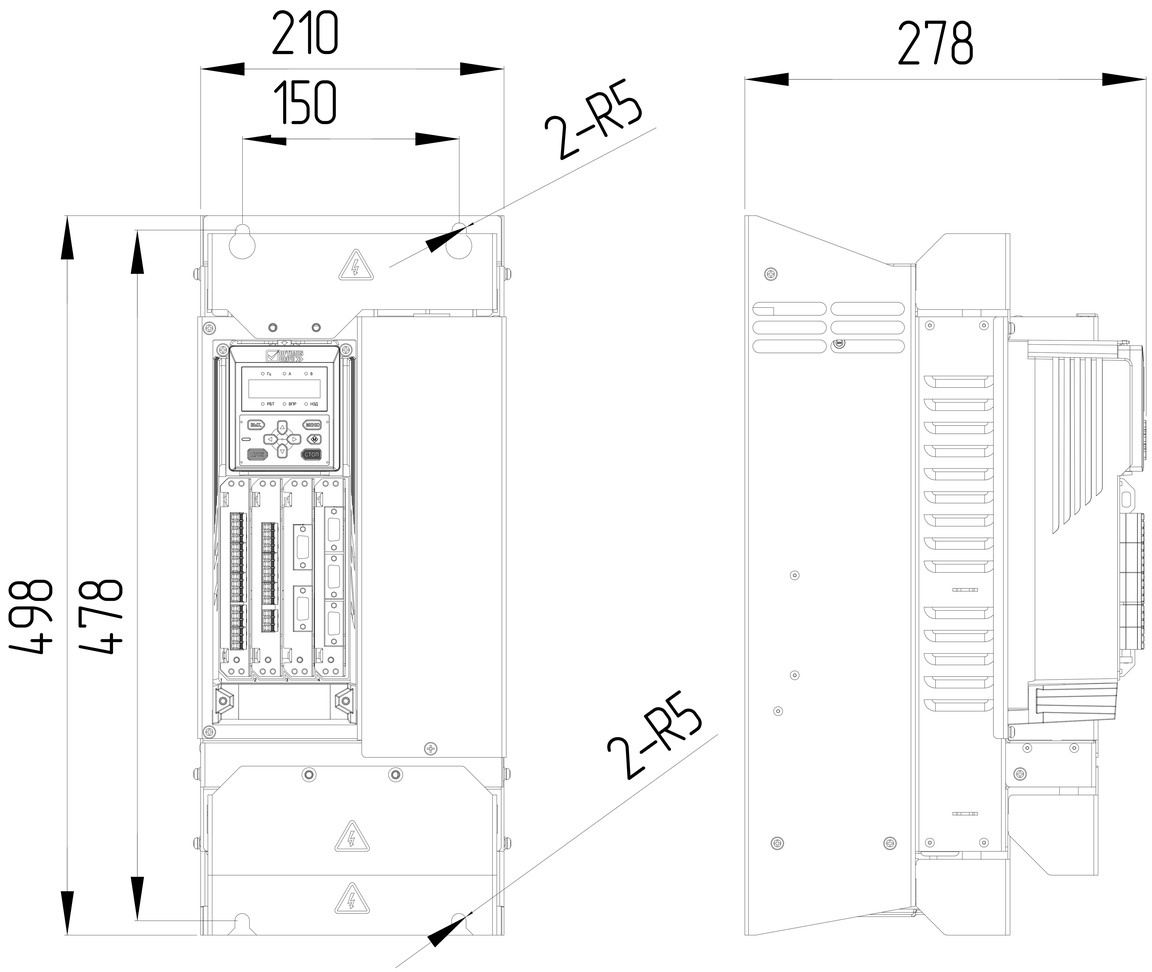

	kgf*cm		
M3	≥12	0.5~3	±0.1
M4	≥18	>3~6	±0.1
M5	≥33	>6~30	±0.2
M6	≥55	>30~120	±0.3
M8	≥150	>120~400	±0.5
M10	≥300	>400~1000	±0.8
M12	≥550		±0.2

AD900, типоразмер D3
37~55 кВт

MM | 1:1 | /